Арт. 1153

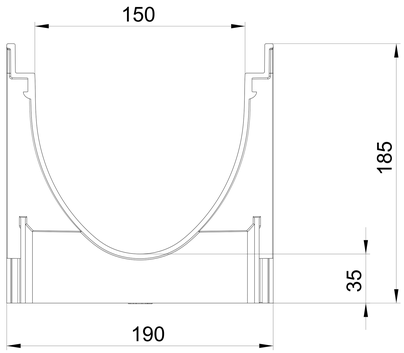

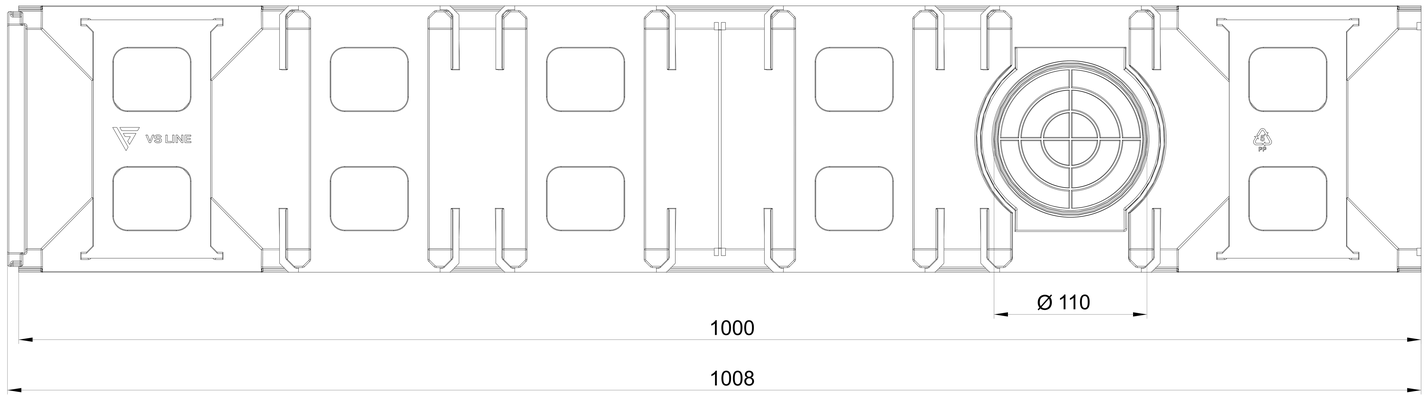

Перв. примен.

Справ. №

Подп. и дата

Инв. № дубл.

Взам. инв. №

Подп. и дата

Инв. № подл.

					Арт. 1153			
Изм	Лист	№ докум.	Подп.	Дата	Лоток водоотводный VS LINE DN150.19.18, SB 6,5/21 - пластиковый	Лит.	Масса	Масштаб
Разраб.							2,8кг	1:10
Пров.						Лист 1	Листов 1	
Т. контр.								
Н. контр.					VS LINE			
Утв.								

Копировал

Формат А2